ПЛИТА ЭЛЕКТРИЧЕСКАЯ 4-Х КОНФОРОЧНАЯ ЭПК-47ЖШ (нерж.)

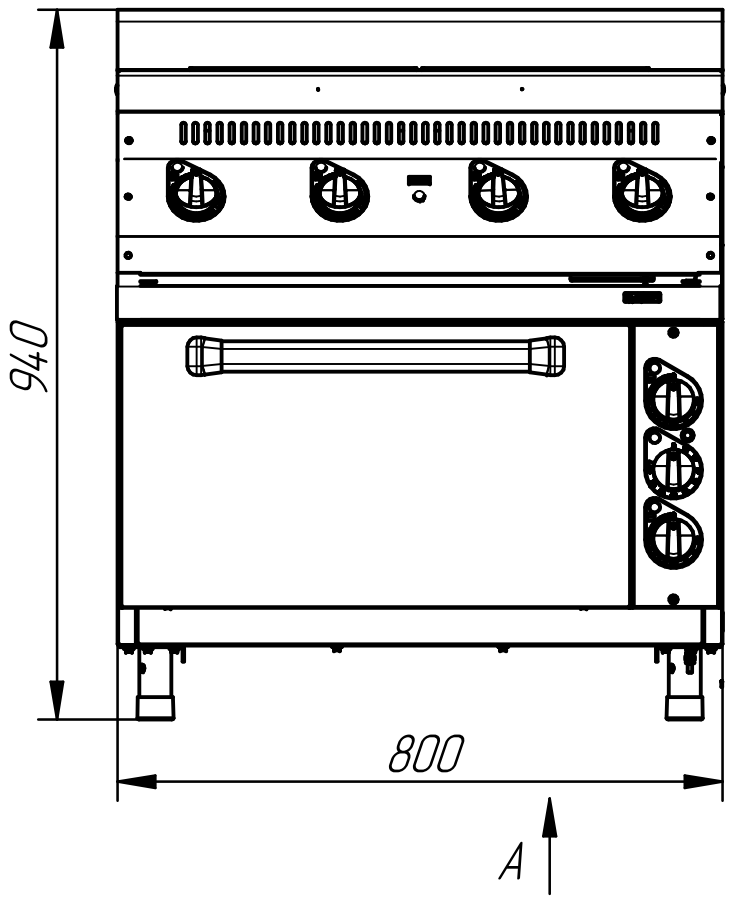

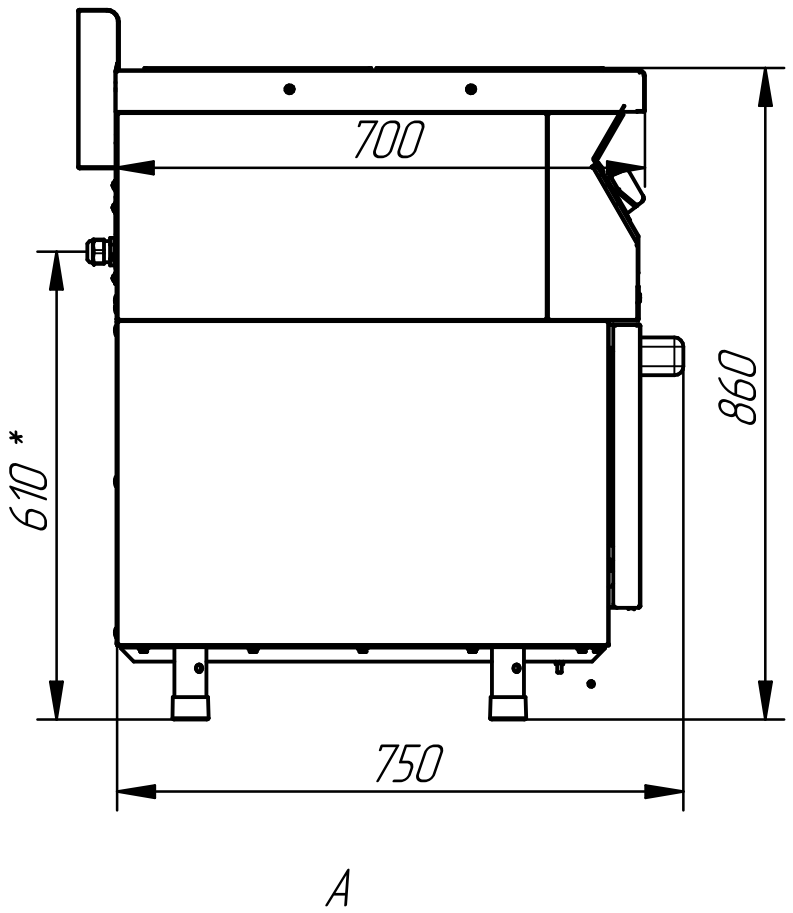

Плита электрическая
шкафом предназначе
третьих блюд в напл
полуфабрикатов из м
мелкоштучных кулина
качестве нагревател
что обеспечивает бы
гарантирует долгий с
конфорок - 0,36 кв.м.
что обеспечивает уд
посуды. Внизу - жаро
нержавеющей стали.
нержавеющей стали
решеткой тех же раз
регулировку мощност
Рабочий диапазон те
установленный авари
шкаф от перегрева с
по высоте ножки.

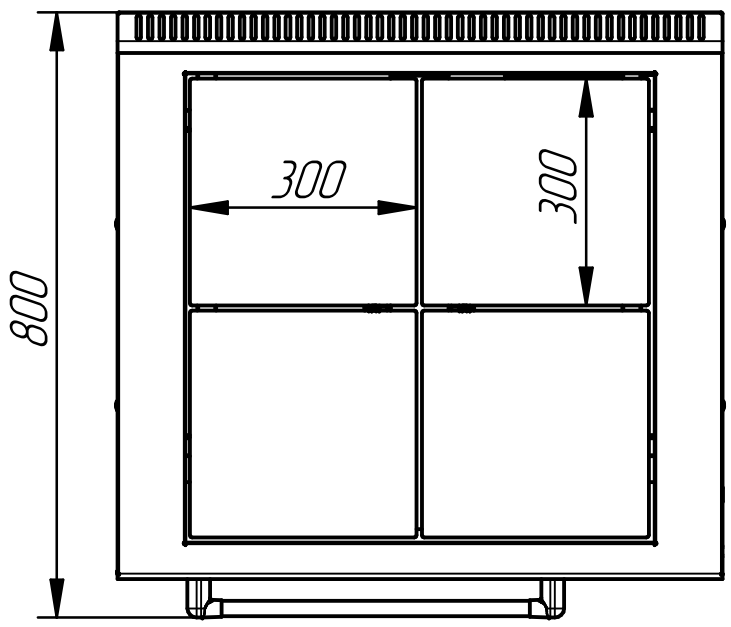

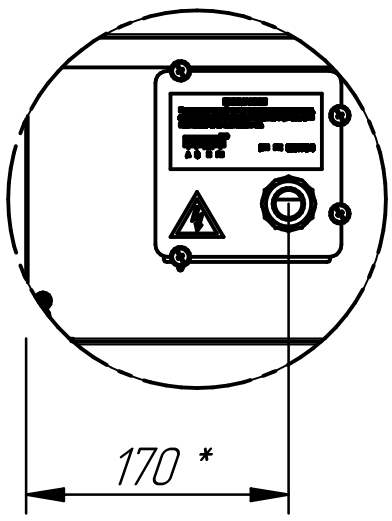

п/п	Наименован
1	Код изделия
2	Номинальная потребл
3	Номинальное напряже
4	Максимальная темпер
5	Максимальная темпер
6	Время разогрева шкаф
7	Внутренние размеры ш ширина глубина высота
8	Размеры противня, мм
9	Масса, кг

* подвод электропитания

Индустрия Кухни www.INKUH.ru +7 495 989 6311